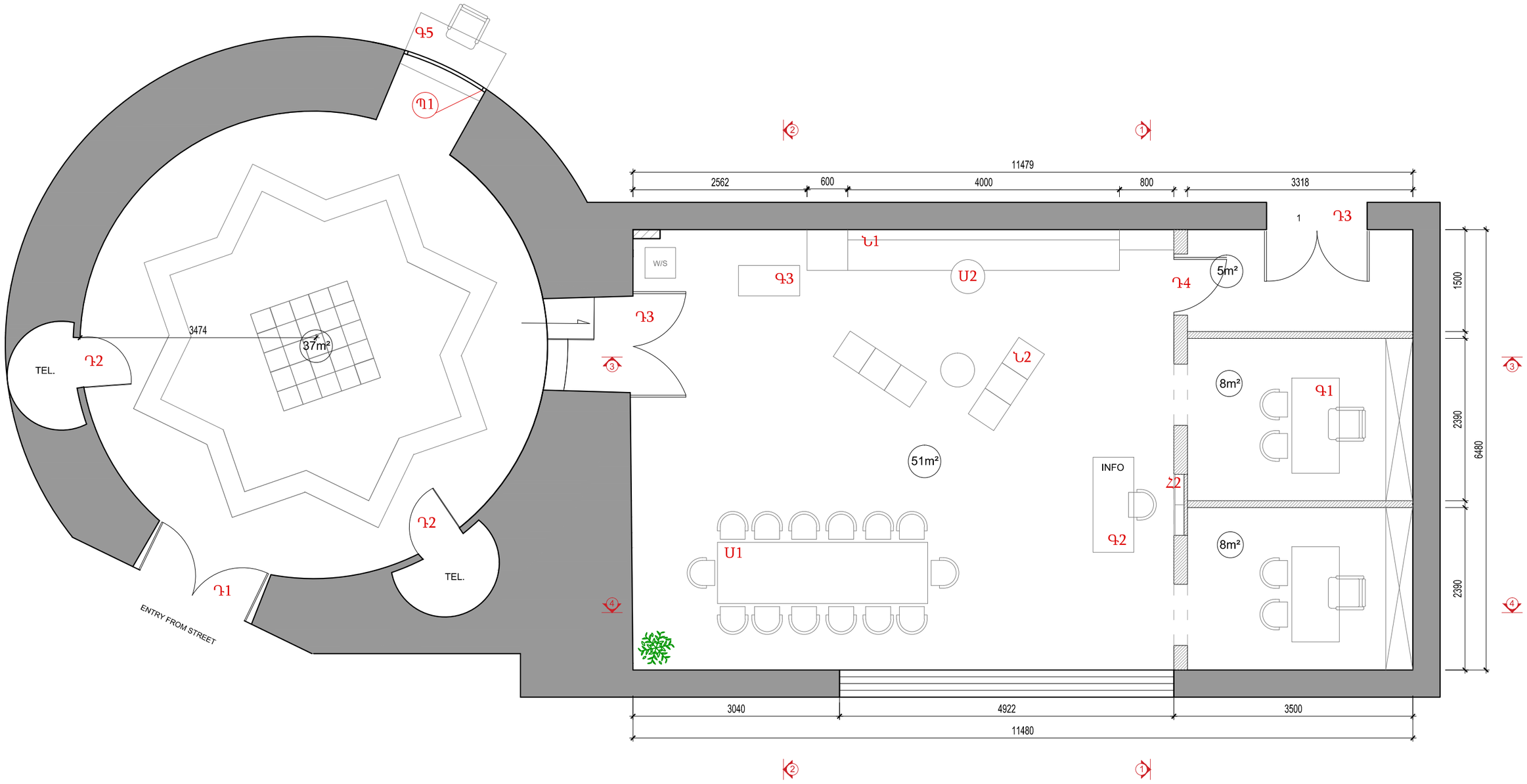

ՔԱՂԱՔԱՑԻՆԵՐԻ ԸՆԴՈՒՆԱՐԱՆԻ ԴԻԶԱՅՆ					
ՆԱԽԱԳԾԵՑ	ԲԱՐԴԻ	ԳԾԱԳՐԻ ԱՆՎԱՆՈՒՆ	Մ	ԹԵՐԹԵՐ	ԹԵՐԹ
ԳԾԱԳՐՈՒՂ	Կ. ՄԱՐԿԱՐՅԱՆ	Հատակագիծ	1:50	17	1
				ԵՐԵՎԱՆ 2019	

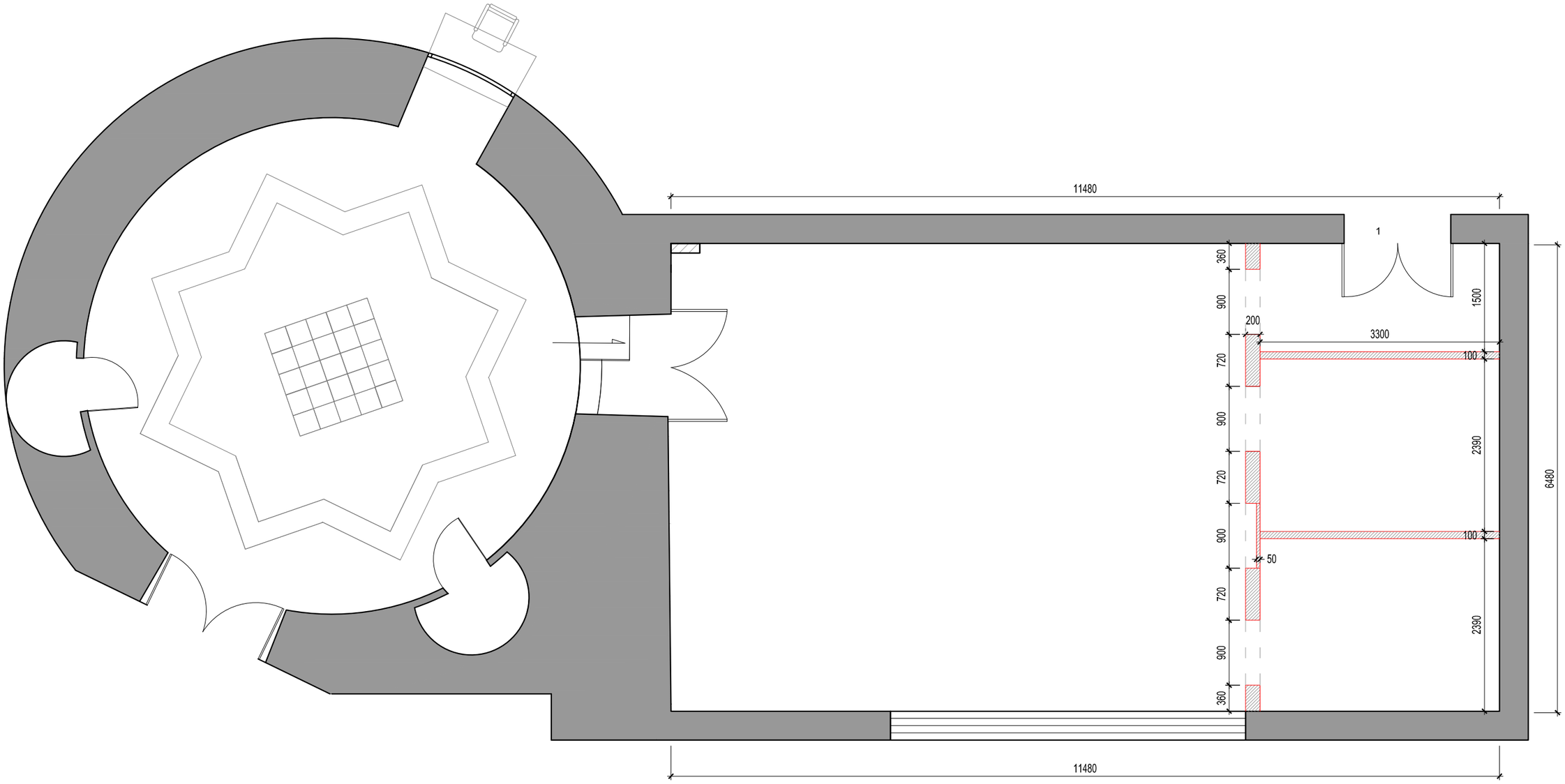

ՔԱՂԱՔԱՑԻՆԵՐԻ ԸՆԴՈՒՆԱՐԱՆԻ ԴԻԶԱՅՆ					
ՆԱԽԱԳԾԵՑ	ԲԱՐԴԻ	ԳԾԱԳՐԻ ԱՆՎԱՆՈՒՆ	Մ	ԹԵՐԹԵՐ	ԹԵՐԹ
ԳԾԱԳՐՈՒՂ	Կ. ՄԱՐԿԱՐՅԱՆ	Պատերի շարվածք	1:50	17	2
				ԵՐԵՎԱՆ 2019	

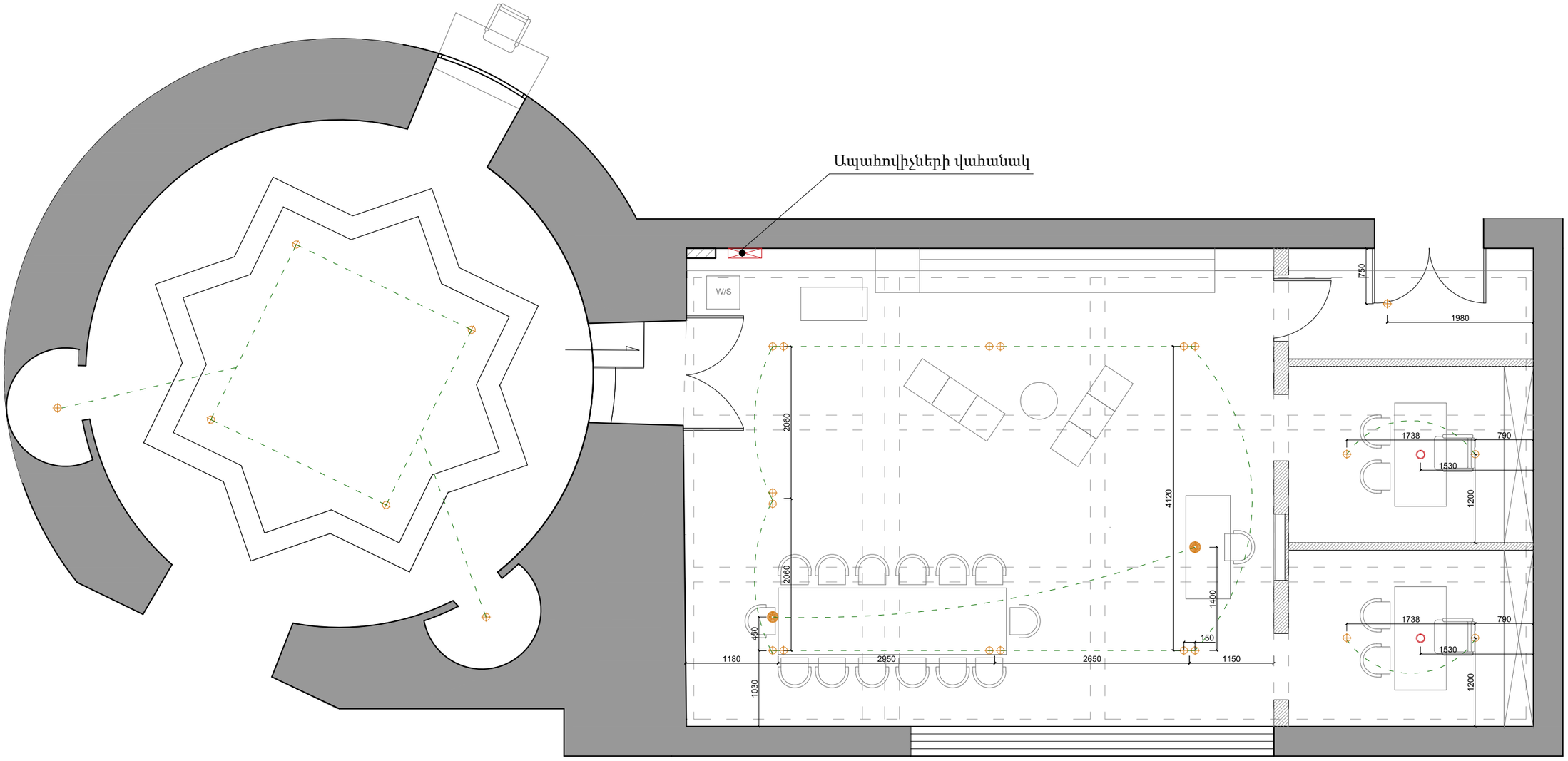

Պայմանական նշաններ

- առաստաղին ամրացված լուսատու
- կետային spot լուսատու
- առաստաղից կախված լուսատու

ՔԱՂԱՔԱՑԻՆԵՐԻ ԸՆԴՈՒՆԱՐԱՆԻ ԴԻԶԱՅՆ					
ՆԱԽԱԳԾԵՑ	ԲԱՐԴԻ	ԳԾԱԳՐԻ ԱՆՎԱՆՈՒՆ	Մ	ԹԵՐԹԵՐ	ԹԵՐԹ
ԳԾԱԳՐՈՒՂ	Կ. ՄԱՐԿԱՐՅԱՆ	Լույսի հատակագիծ	1:50	17	3
				ԵՐԵՎԱՆ 2019	

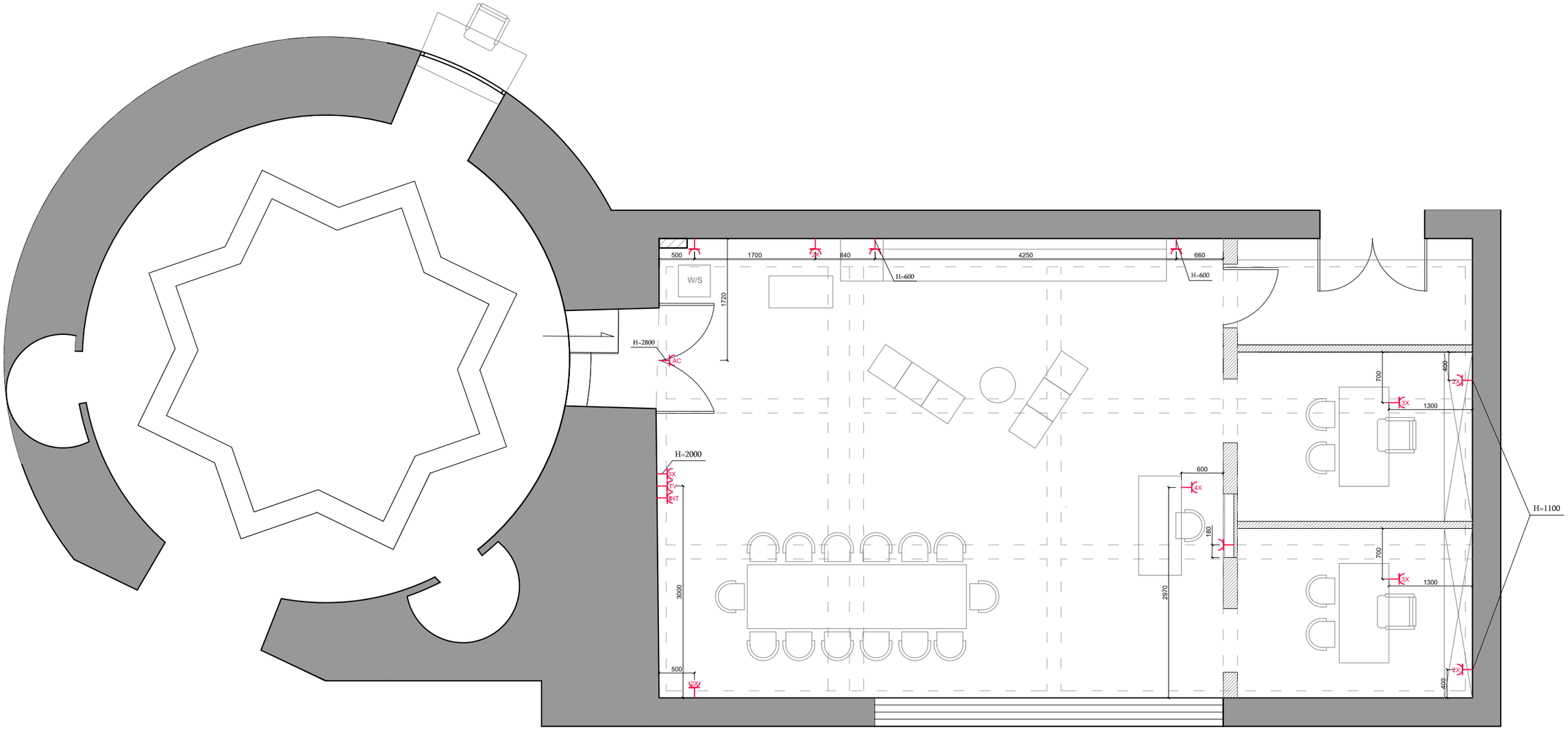

Պայմանական նշաններ

վարդակ H=300 մմ

ՔԱՂԱՔԱՑԻՆԵՐԻ ԸՆԴՈՒՆԱՐԱՆԻ ԴԻԶԱՅՆ					
ՆԱԽԱԳԾԵՑ	ԲԱՐԴԻ	ԳԾԱԳՐԻ ԱՆՎԱՆՈՒՆ	Մ	ԹԵՐԹԵՐ	ԹԵՐԹ
ԳԾԱԳՐՈՒՂ	Կ. ՄԱՐԿԱՐՅԱՆ	Վարդակի հատակակիծ	1:50	17	4
				ԵՐԵՎԱՆ 2019	

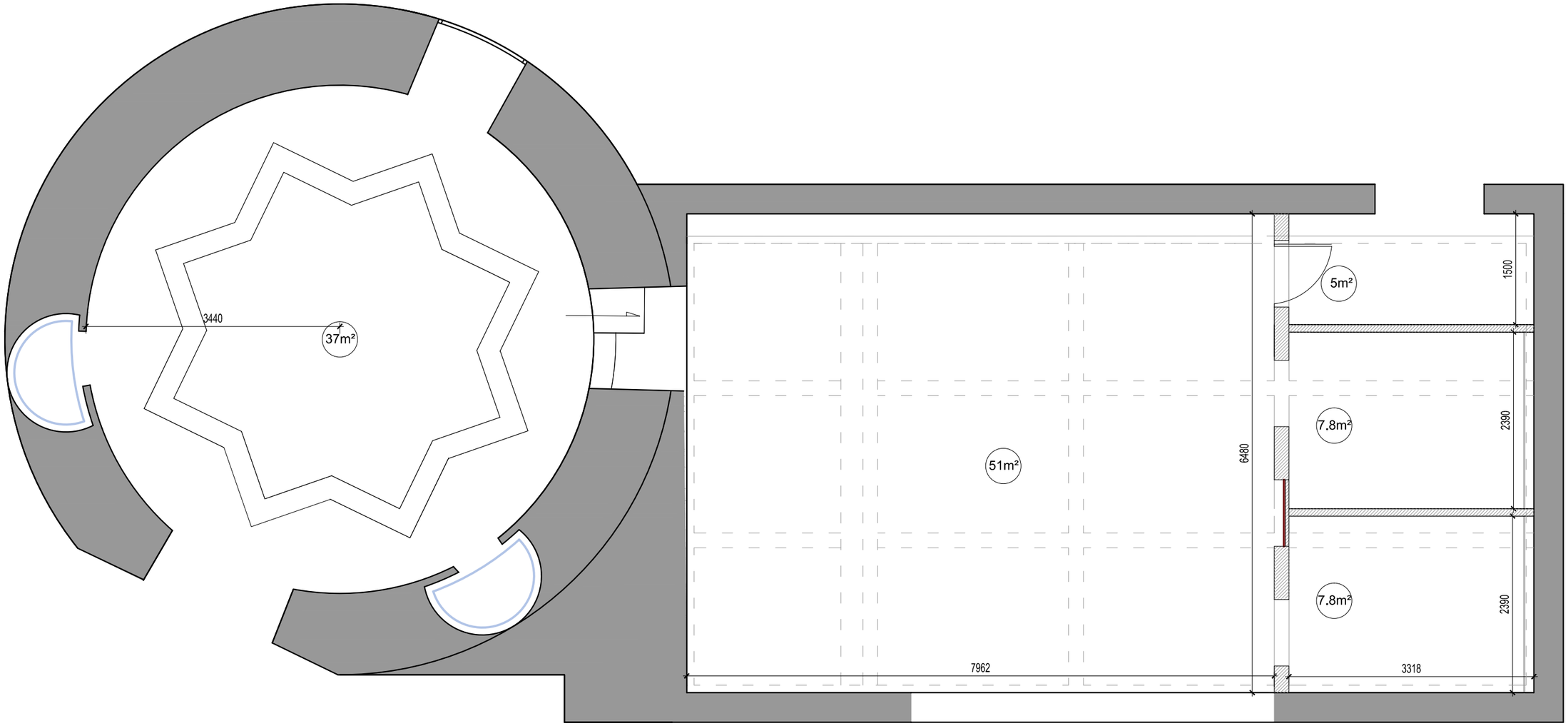

Ներկի պայմանական նշաններ

Նախամուտքի Սպիտակ առաստաղ ,
Աշխատանքային զոնայի սպիտակ առաստաղ , պատեր

Կարմիր պատ

Կապույտ պատ

Մոխրագույն պատ

ՔԱՂԱՔԱՑԻՆԵՐԻ ԸՆԴՈՒՆԱՐԱՆԻ ԴԻԶԱՅՆ					
ՆԱԽԱԳԾԵՑ	ԲԱՐԴԻ	ԳԾԱԳՐԻ ԱՆՎԱՆՈՒՆ	Մ	ԹԵՐԹԵՐ	ԹԵՐԹ
ԳԾԱԳՐՈՒՂ	Կ. ՄԱՐԿԱՐՅԱՆ	Ներկի հատակագիծ	1:50	17	5
				ԵՐԵՎԱՆ 2019	

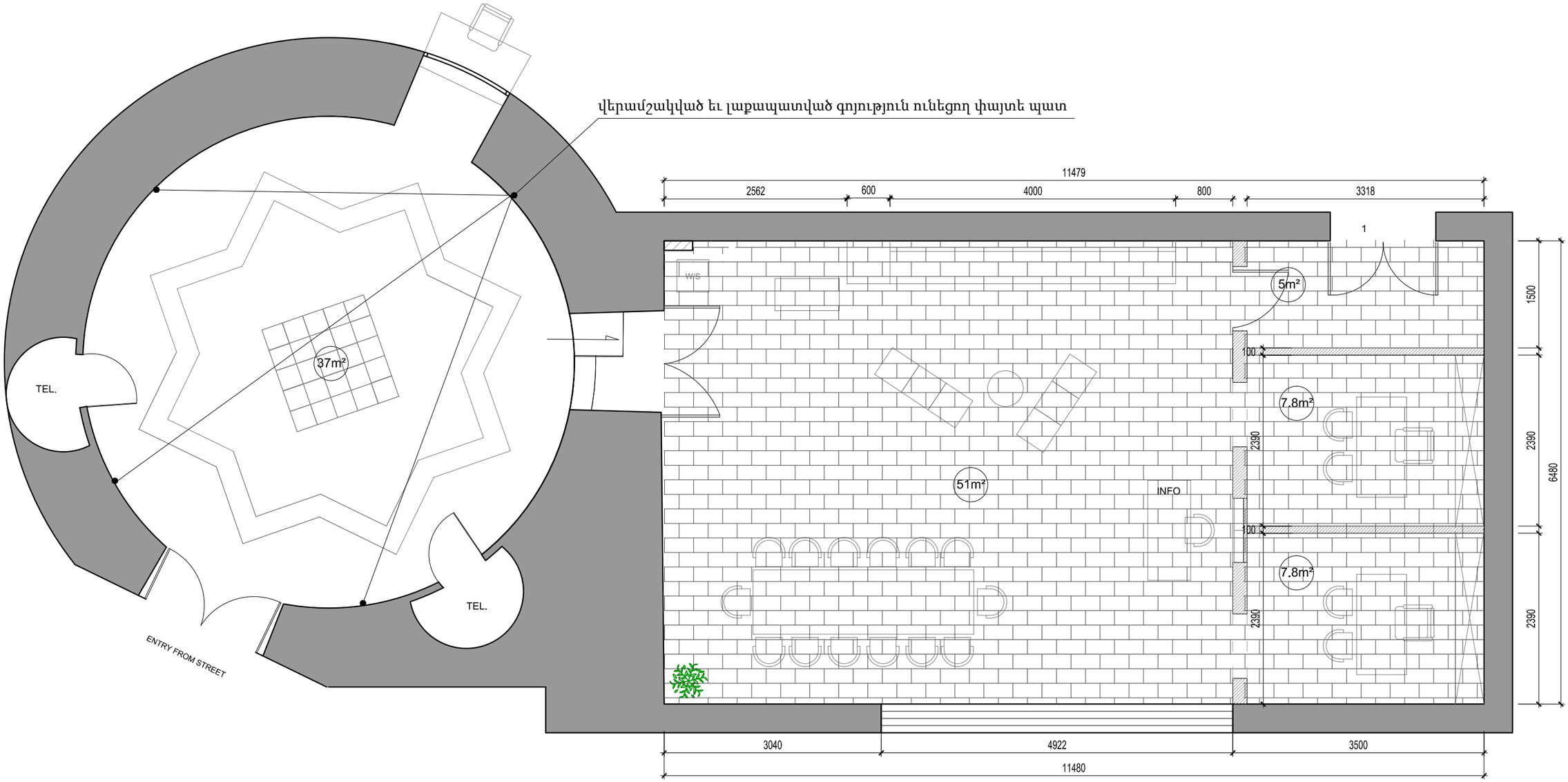

վերամշակված եւ լաքապատված գոյություն ունեցող Պարկետ

ՔԱՂԱՔԱՑԻՆԵՐԻ ԸՆԴՈՒՆԱՐԱՆԻ ԴԻԶԱՅՆ					
ՆԱԽԱԳԾԵՑ	ԲԱՐԴԻ	ԳԾԱԳՐԻ ԱՆՎԱՆՈՒՆ	Մ	ԹԵՐԹԵՐ	ԹԵՐԹ
ԳԾԱԳՐՈՒՂ	Կ. ՄԱՐԿԱՐՅԱՆ	Հատակի հատակակիծ	1:50	17	6
				ԵՐԵՎԱՆ 2019	

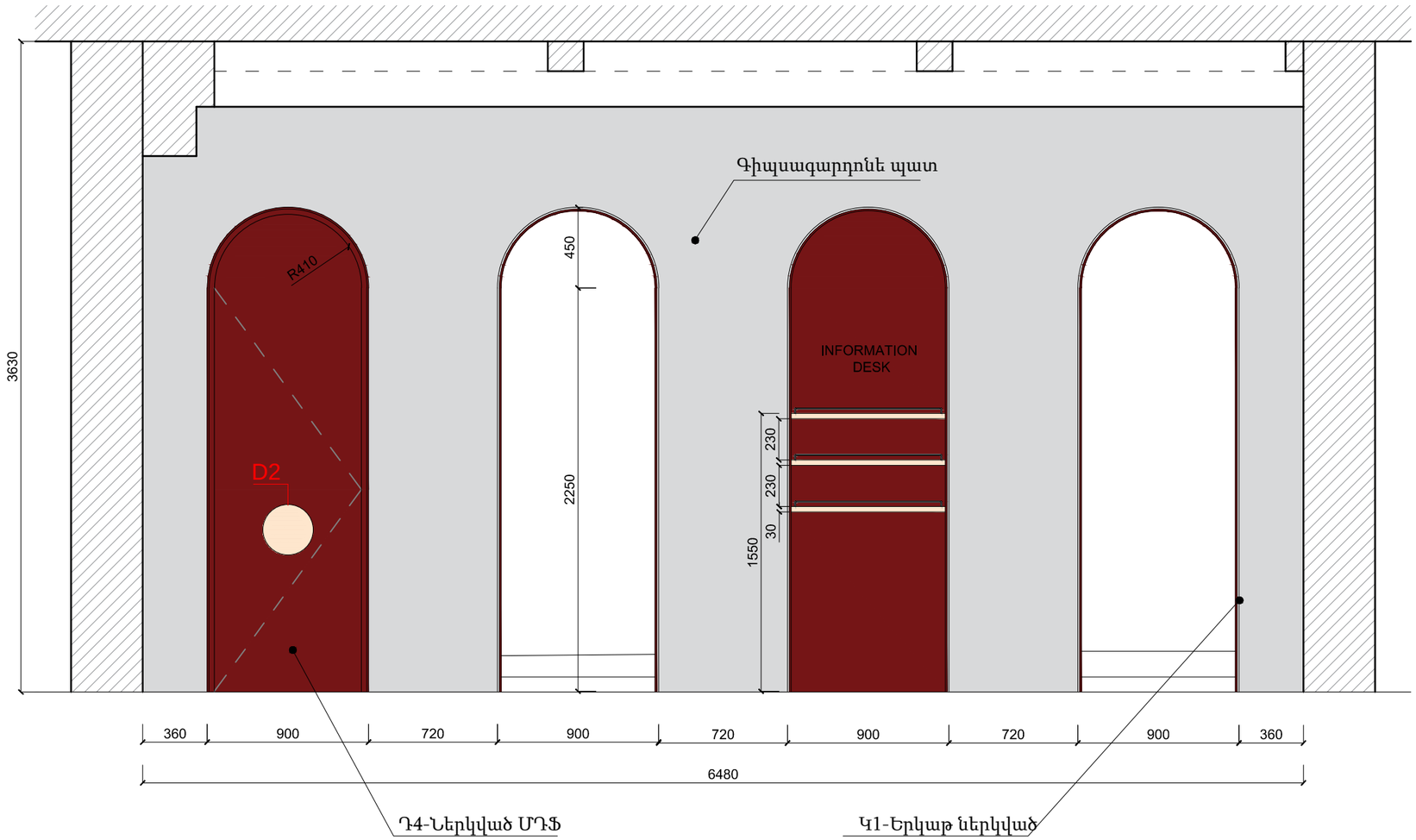

D1- Կամարի շրջանակ երկաթից

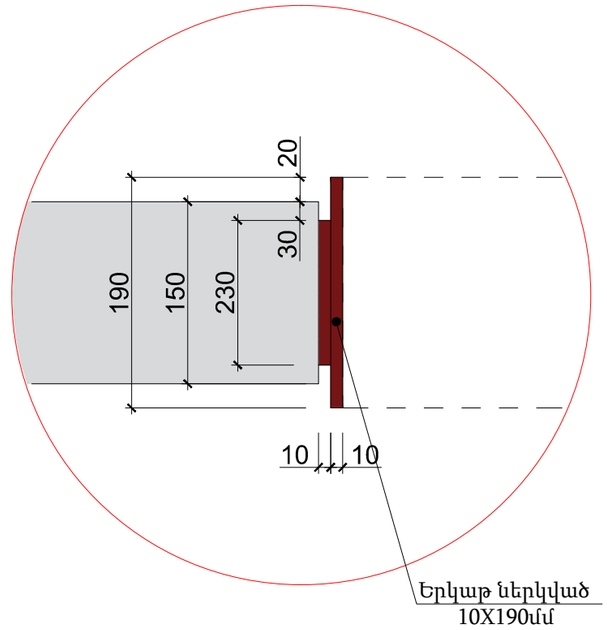

D2 - Տախտակե բռնակ

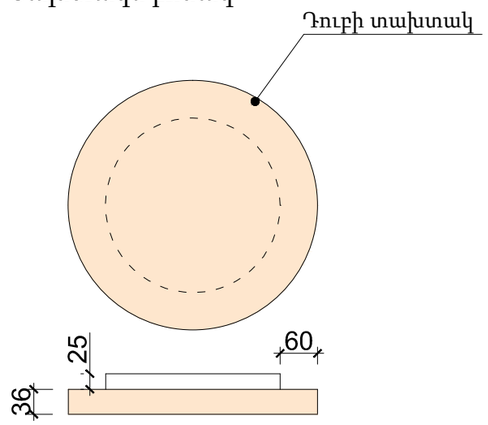

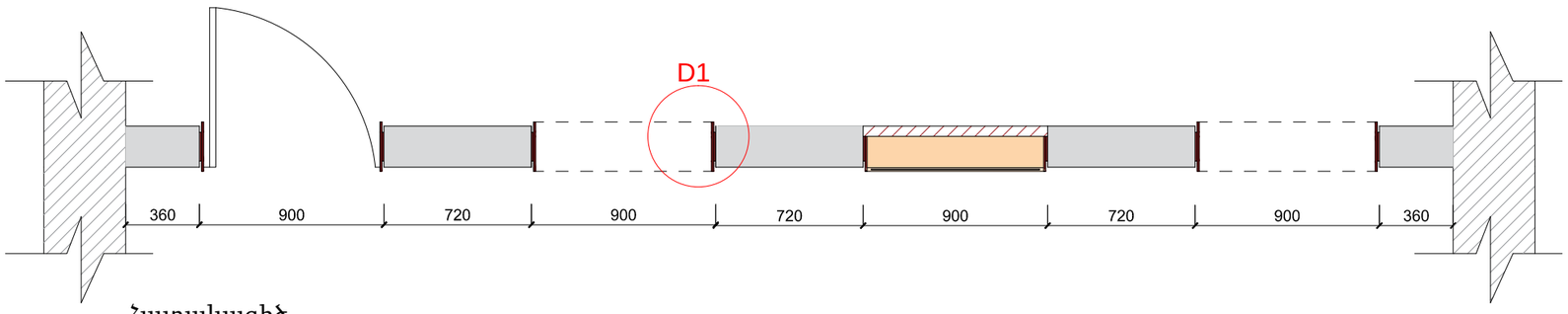

Հատակագիծ

ՔԱՂԱՔԱՑԻՆԵՐԻ ԸՆԴՈՒՆԱՐԱՆԻ ԴԻԶԱՅՆ					
ՆԱԽԱԳԾԵՑ	ԲԱՐԴԻ	ԳԾԱԳՐԻ ԱՆՎԱՆՈՒՆ	Մ	ԹԵՐԹԵՐ	ԹԵՐԹ
ԳԾԱԳՐՈՒՂ	Կ. ՄԱՐԿԱՐՅԱՆ	Կտրվածք 1-1	1:30	17	7
		Հատակակիծ	1:30	ԵՐԵՎԱՆ 2019	
		D 1 , D2	1:10		

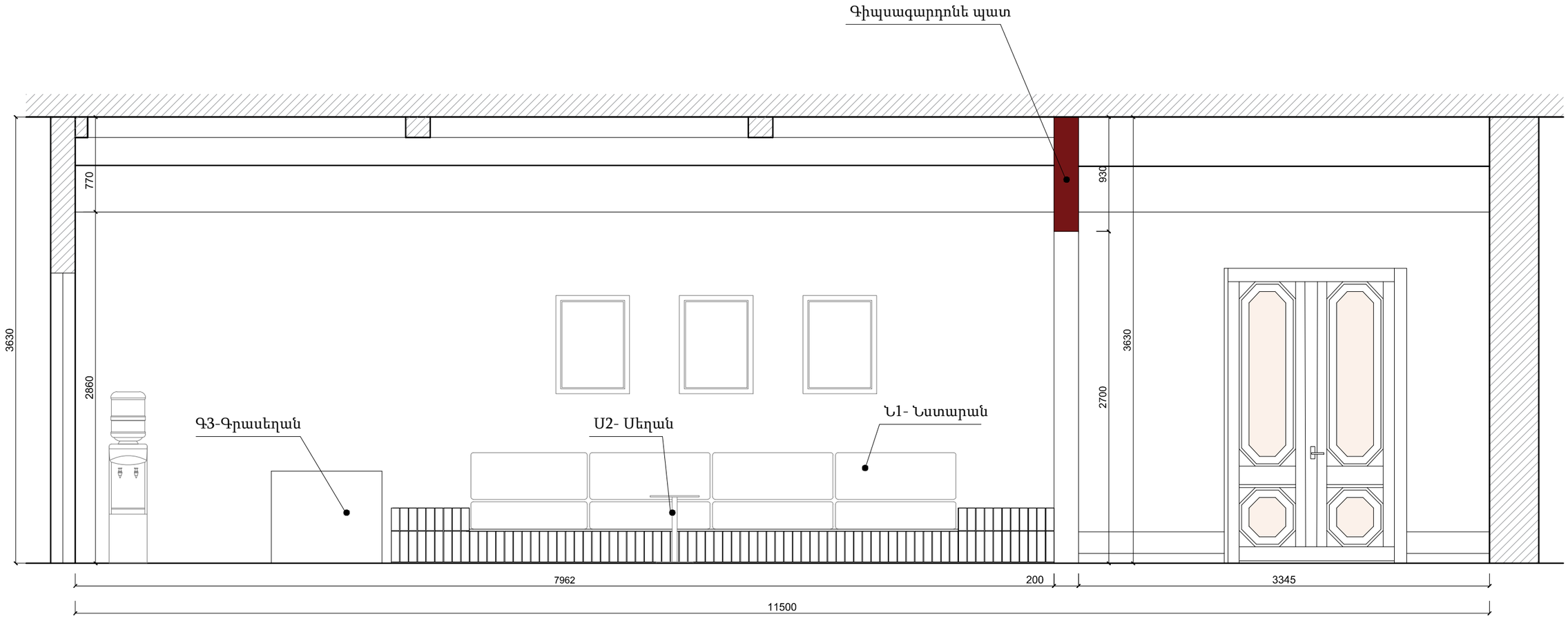

ՔԱՂԱՔԱՑԻՆԵՐԻ ԸՆԴՈՒՆԱՐԱՆԻ ԴԻԶԱՅՆ					
ՆԱԽԱԳԾԵՑ	ԲԱՐԴԻ	ԳԾԱԳՐԻ ԱՆՎԱՆՈՒՆ	Մ	ԹԵՐԹԵՐ	ԹԵՐԹ
ԳԾԱԳՐՈՒՂ	Կ. ՄԱՐԿԱՐՅԱՆ	Կտրվածք 3-3	1:35	17	8
				ԵՐԵՎԱՆ 2019	

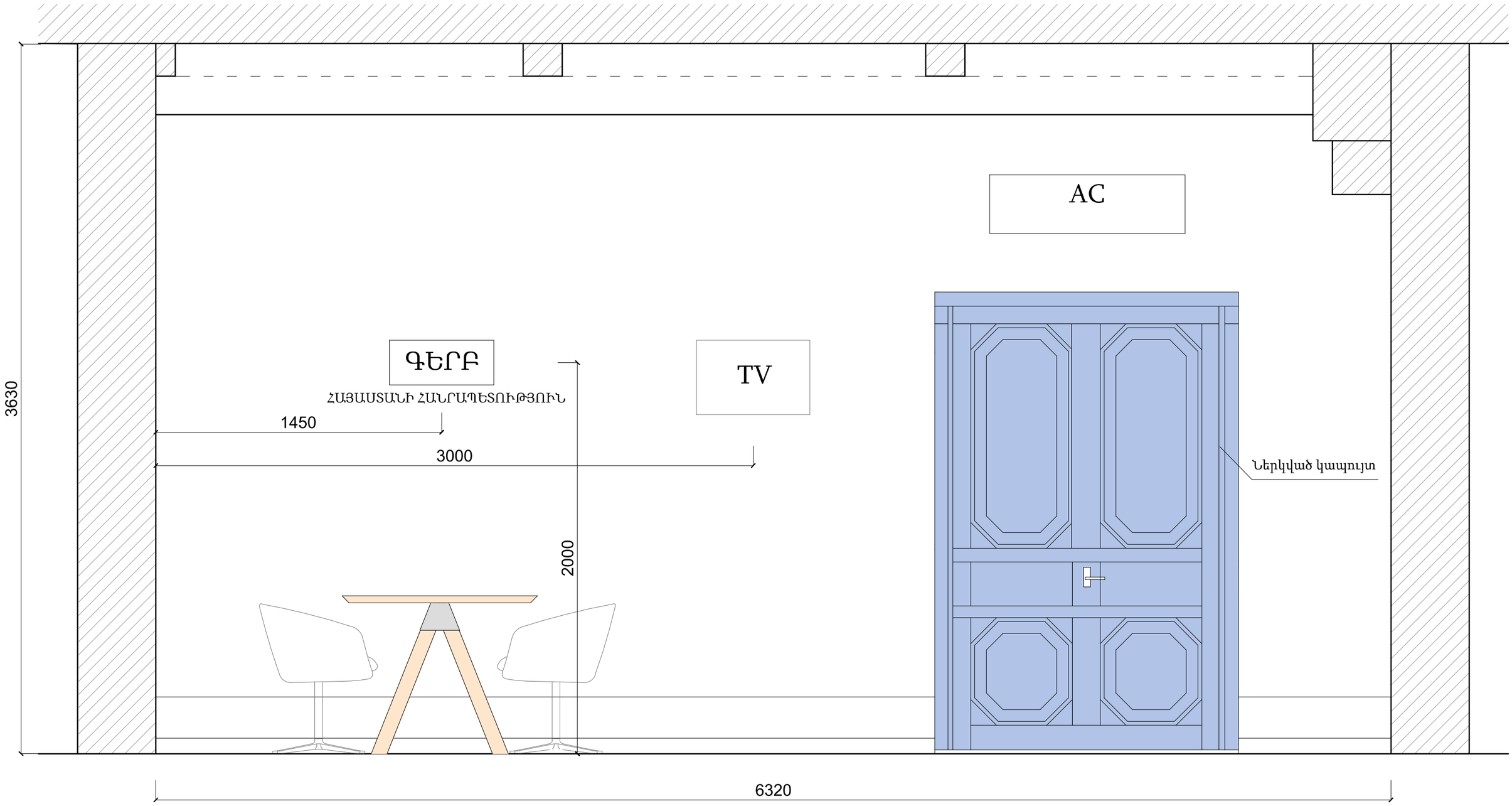

ՔԱՂԱՔԱՅԻՆԵՐԻ ԸՆԴՈՒՆԱՐԱՆԻ ԴԻԶԱՅՆ					
ՆԱԽԱԳԾԵՑ	ԲԱՐԴԻ	ԳԾԱԳՐԻ ԱՆՎԱՆՈՒՆ	Մ	ԹԵՐԹԵՐ	ԹԵՐԹ
ԳԾԱԳՐՈՒՂ	Կ. ՄԱՐԿԱՐՅԱՆ	Կտրվածք 2-2	1:20	17	9
				ԵՐԵՎԱՆ 2019	

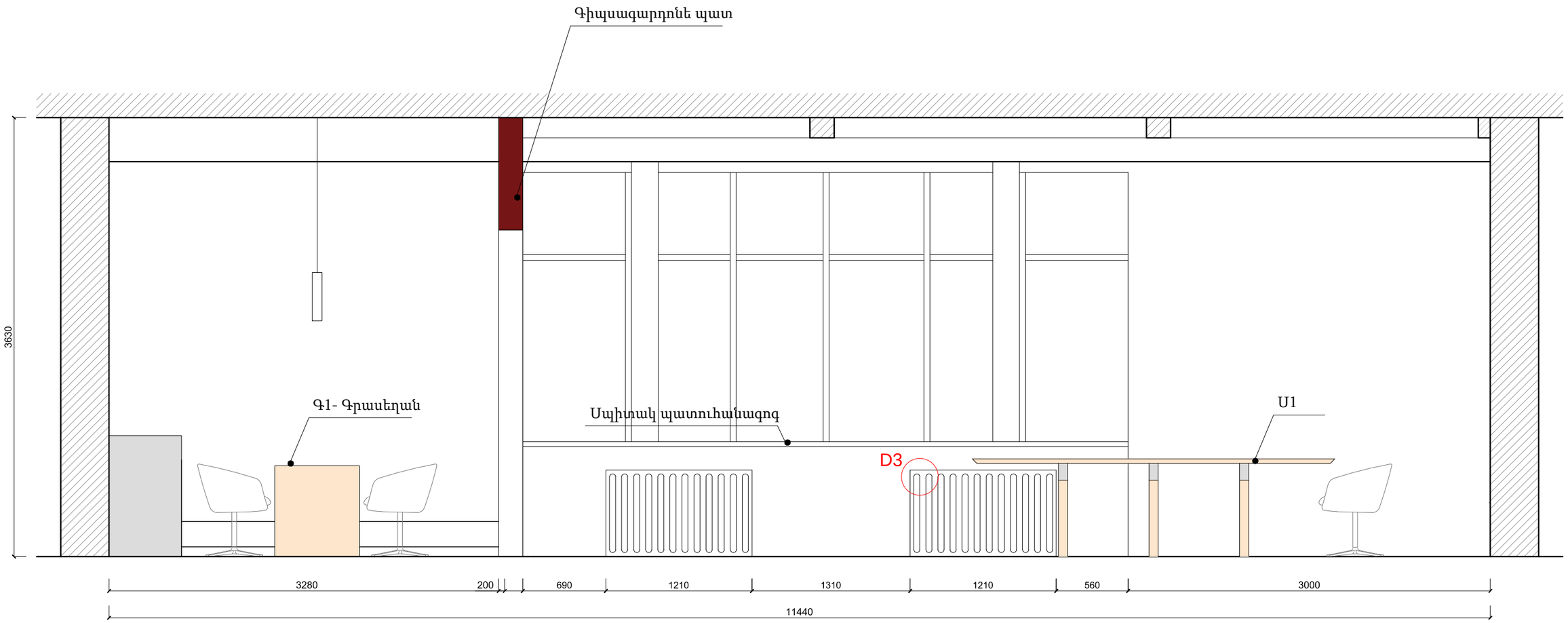

D3 - Ջերուցման մարտկոցների երեսապատում

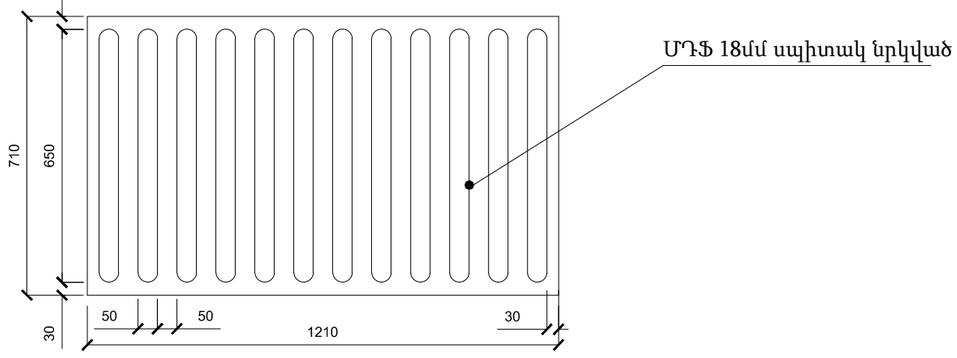

ՔԱՂԱՔԱՑԻՆԵՐԻ ԸՆԴՈՒՆԱՐԱՆԻ ԴԻԶԱՅՆ					
ՆԱԽԱԳԾԵՑ	ԲԱՐԴԻ	ԳԾԱԳՐԻ ԱՆՎԱՆՈՒՆ	Մ	ԹԵՐԹԵՐ	ԹԵՐԹ
ԳԾԱԳՐՈՒՂ	Կ. ՄԱՐԿԱՐՅԱՆ	Կտրվածք 4-4	1:35	17	10
		D 3	1:16	ԵՐԵՎԱՆ 2019	

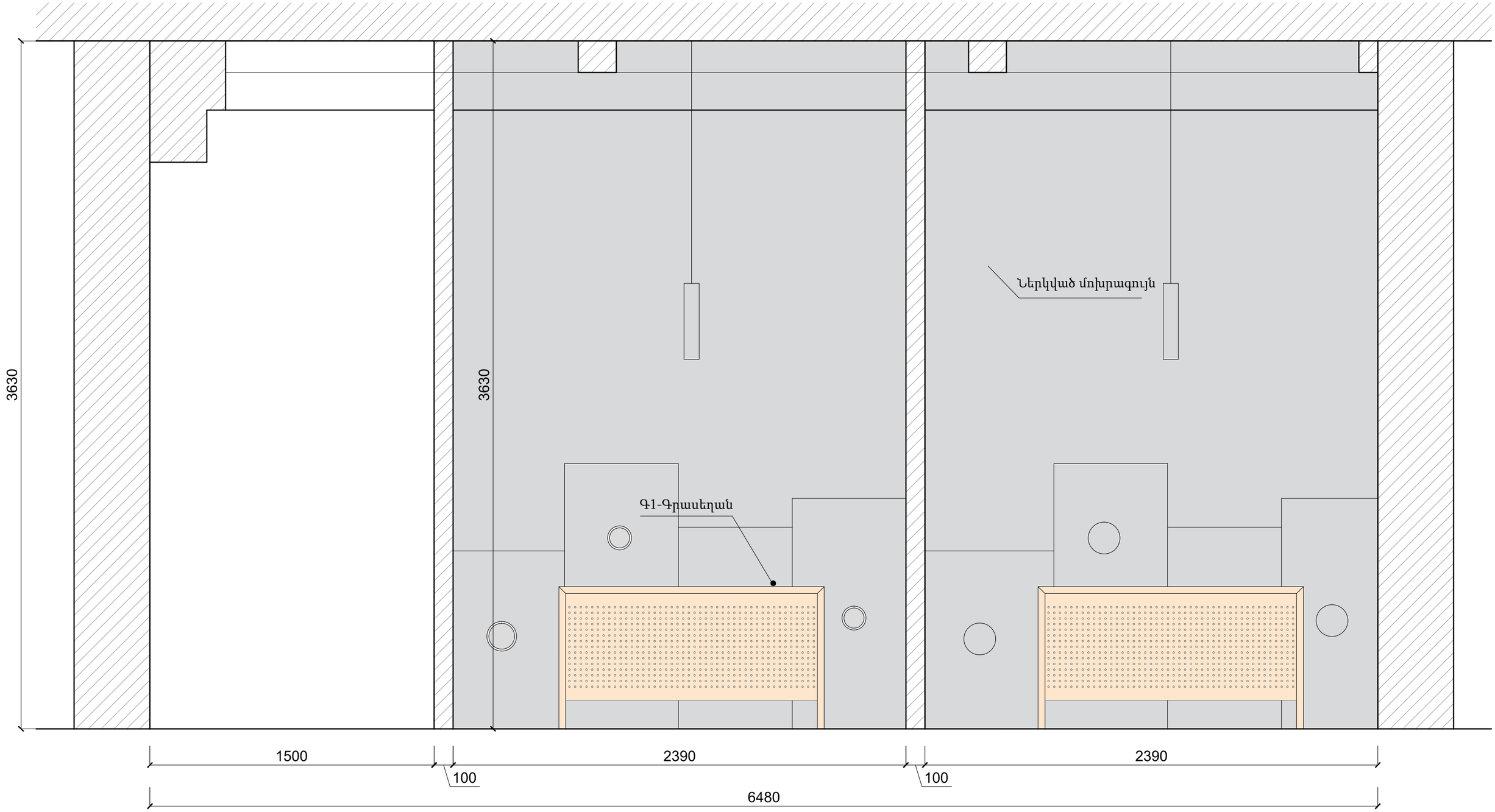

ՔԱՂԱՔԱՑԻՆԵՐԻ ԸՆԴՈՒՆԱՐԱՆԻ ԴԻԶԱՅՆ					
ՆԱԽԱԳԾԵՑ	ԲԱՐԴԻ	ԳԾԱԳՐԻ ԱՆՎԱՆՈՒՆ	Մ	ԹԵՐԹԵՐ	ԹԵՐԹ
ԳԾԱԳՐՈՒՂ	Կ. ՄԱՐԿԱՐՅԱՆ	Հատակի հատակագիծ	1:50	17	11
				ԵՐԵՎԱՆ 2019	

Ճակատ- Ճ1

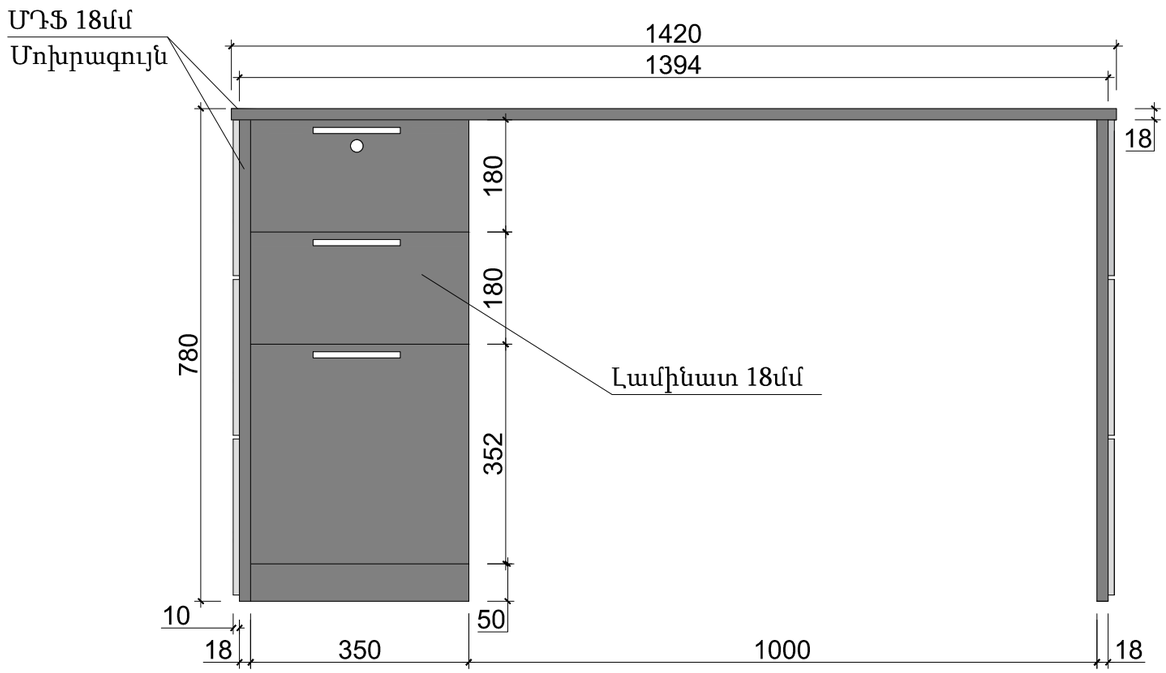

Ճակատ -Ճ2

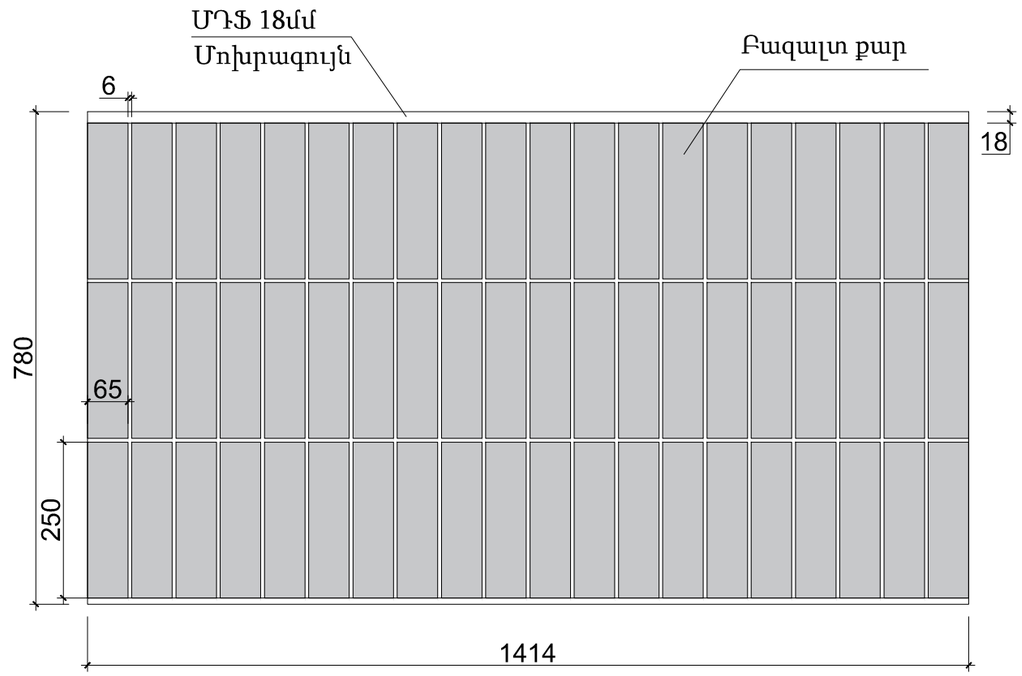

Հատակագիծ

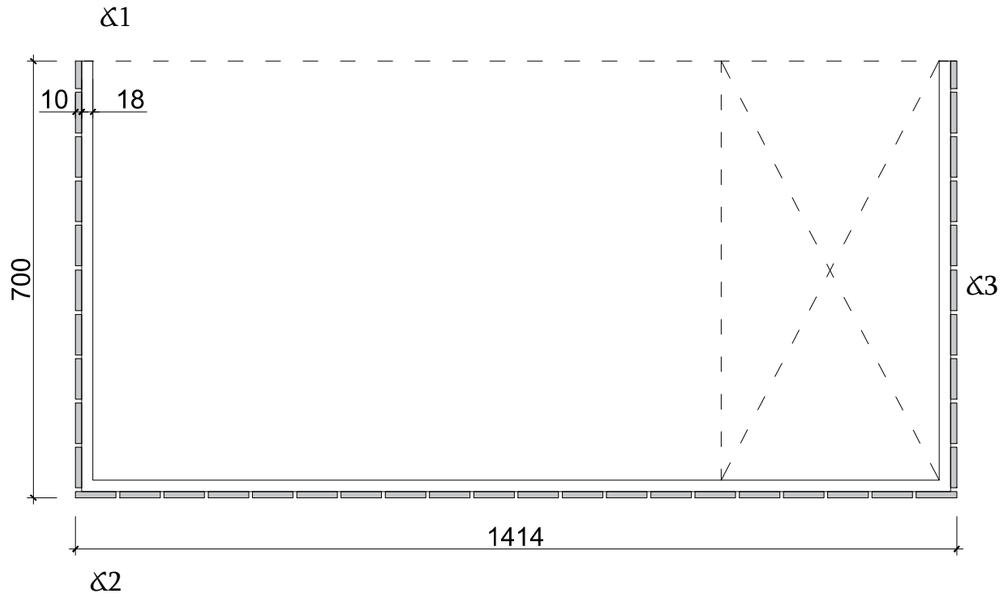

Ճակատ -Ճ3

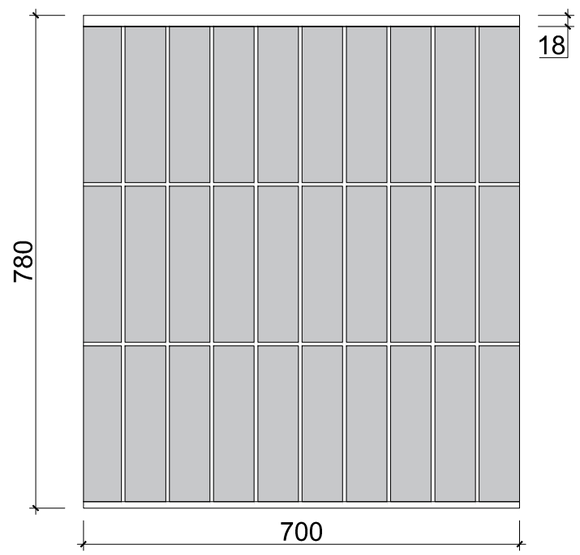

ՔԱՂԱՔԱՑԻՆԵՐԻ ԸՆԴՈՒՆԱՐԱՆԻ ԴԻԶԱՅՆ					
ՆԱԽԱԳԾԵՑ	ԲԱՐԴԻ	ԳԾԱԳՐԻ ԱՆՎԱՆՈՒՆ	Մ	ԹԵՐԹԵՐ	ԹԵՐԹ
ԳԾԱԳՐՈՒՂ	Կ. ՄԱՐԿԱՐՅԱՆ	Գրասեղան - Գ2	1:10	17	12
				ԵՐԵՎԱՆ 2019	

Ճակատ

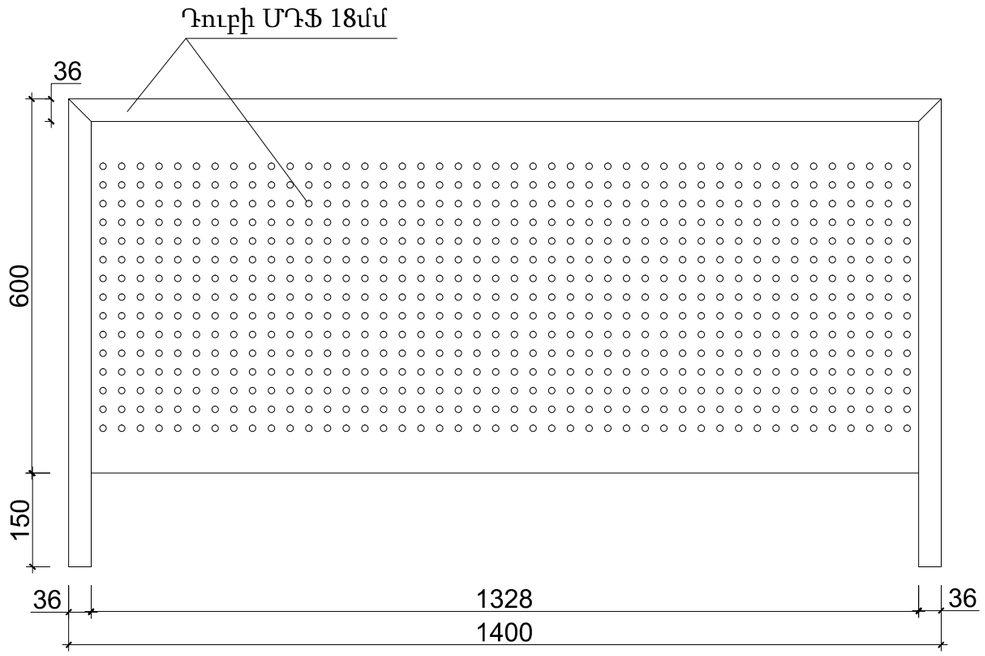

Կողքից

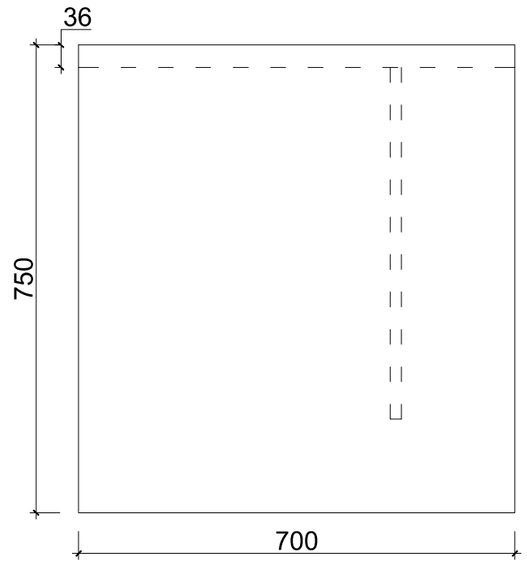

Հատակագիծ

ՔԱՂԱՔԱՑԻՆԵՐԻ ԸՆԴՈՒՆԱՐԱՆԻ ԴԻԶԱՅՆ					
ՆԱԽԱԳԾԵՑ	ԲԱՐԴԻ	ԳԾԱԳՐԻ ԱՆՎԱՆՈՒՆ	Մ	ԹԵՐԹԵՐ	ԹԵՐԹ
ԳԾԱԳՐՈՒՂ	Կ. ՄԱՐԿԱՐՅԱՆ	Գրասեղան - Գ1	1:10	17	13
				ԵՐԵՎԱՆ 2019	

Ճակատ

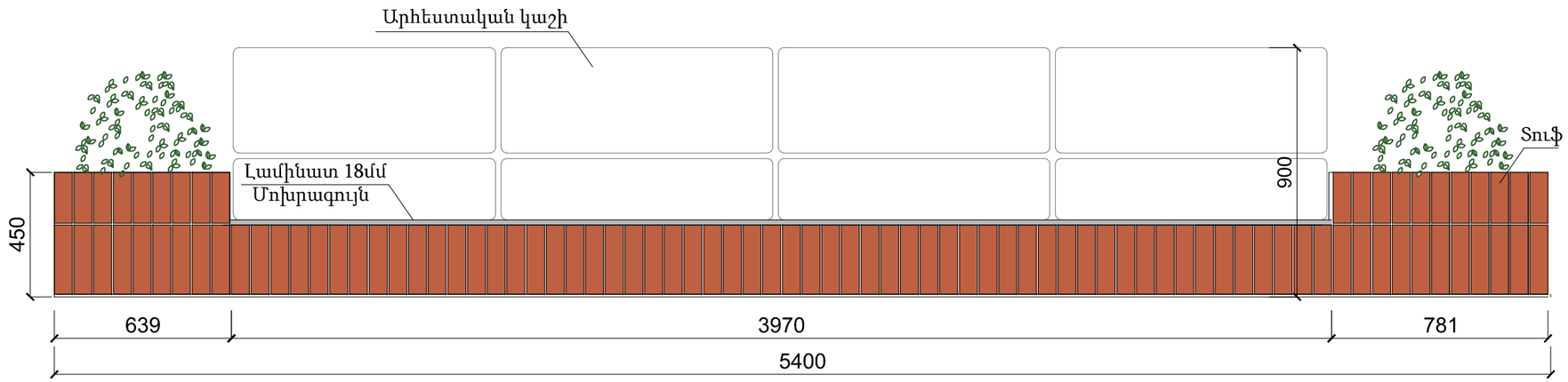

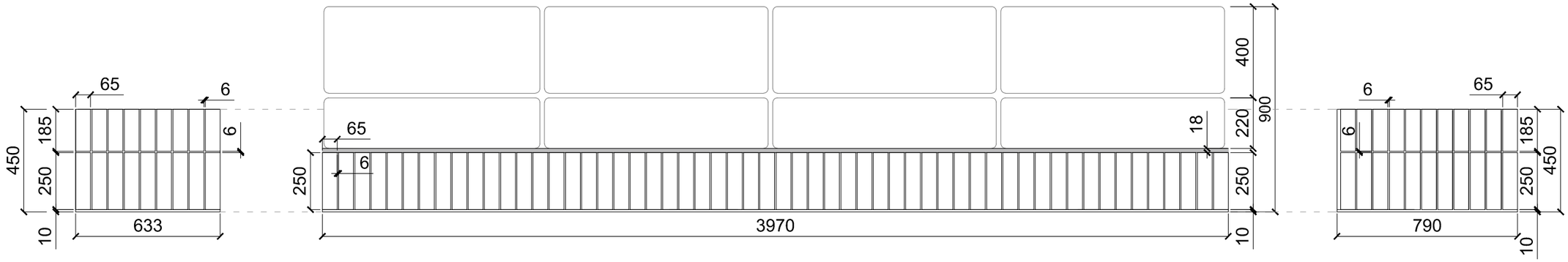

Հատակագիծ

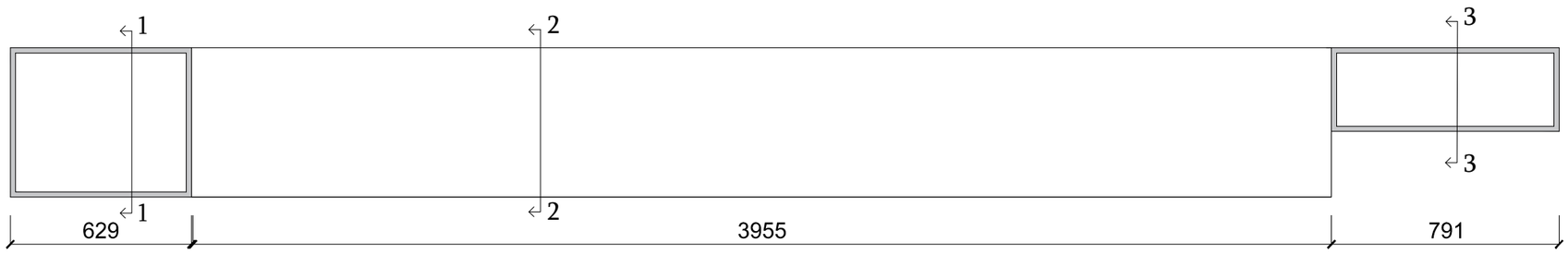

ՔԱՂԱՔԱՑԻՆԵՐԻ ԸՆԴՈՒՆԱՐԱՆԻ ԴԻԶԱՅՆ					
ՆԱԽԱԳԾԵՑ	ԲԱՐԴԻ	ԳԾԱԳՐԻ ԱՆՎԱՆՈՒՆ	Մ	ԹԵՐԹԵՐ	ԹԵՐԹ
ԳԾԱԳՐՈՒՂ	Կ. ՄԱՐԿԱՐՅԱՆ	Նատարան - Ն1	1:20	17	14
				ԵՐԵՎԱՆ 2019	

Հատակագիծ

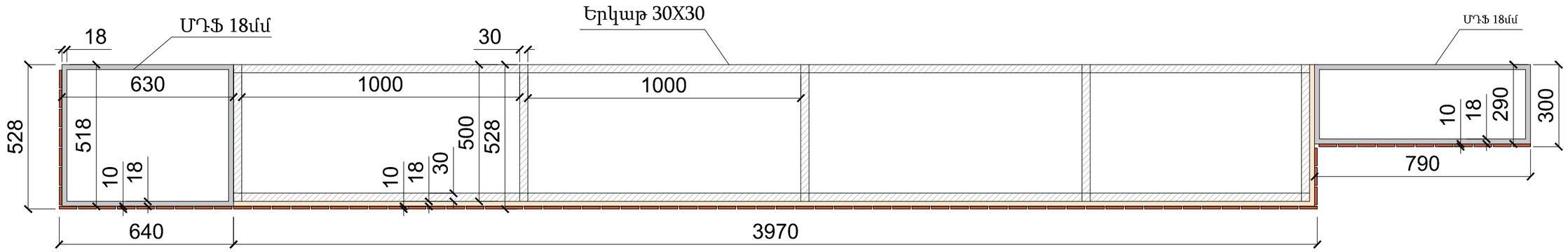

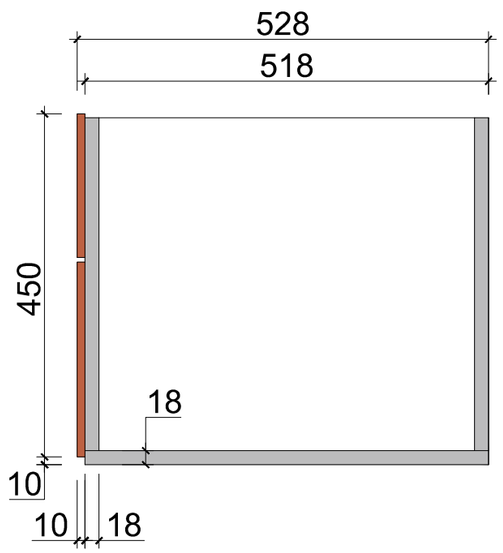

1-1

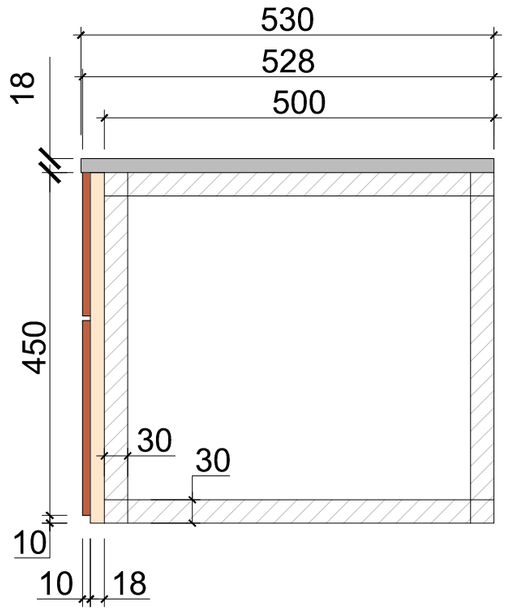

2-2

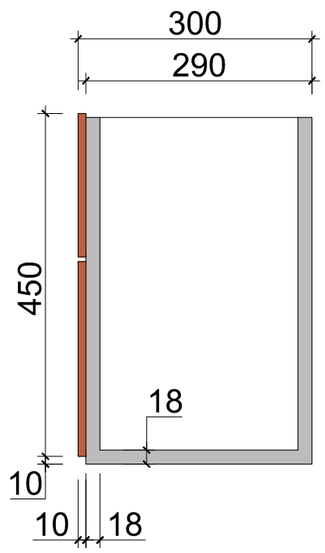

3-3

ՔԱՂԱՔԱՑԻՆԵՐԻ ԸՆԴՈՒՆԱՐԱՆԻ ԴԻԶԱՅՆ					
ՆԱԽԱԳԾԵՑ	ԲԱՐԴԻ	ԳԾԱԳՐԻ ԱՆՎԱՆՈՒՆ	Մ	ԹԵՐԹԵՐ	ԹԵՐԹ
ԳԾԱԳՐՈՒՂ	Կ. ՄԱՐԿԱՐՅԱՆ	Նստարան - Ն1	1:20	17	15
				ԵՐԵՎԱՆ 2019	

Ճակատ

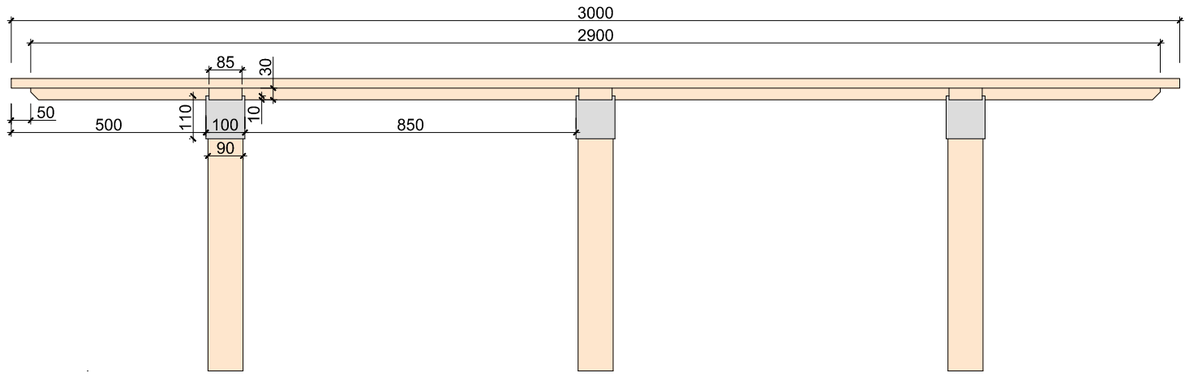

Կողքից

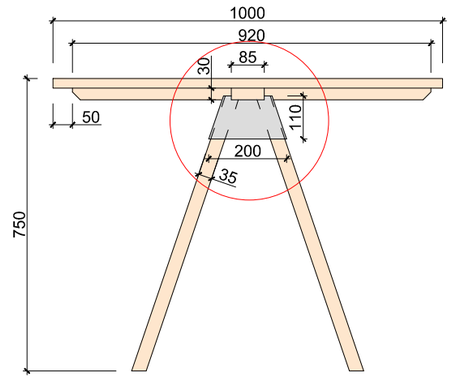

Հատակագիծ

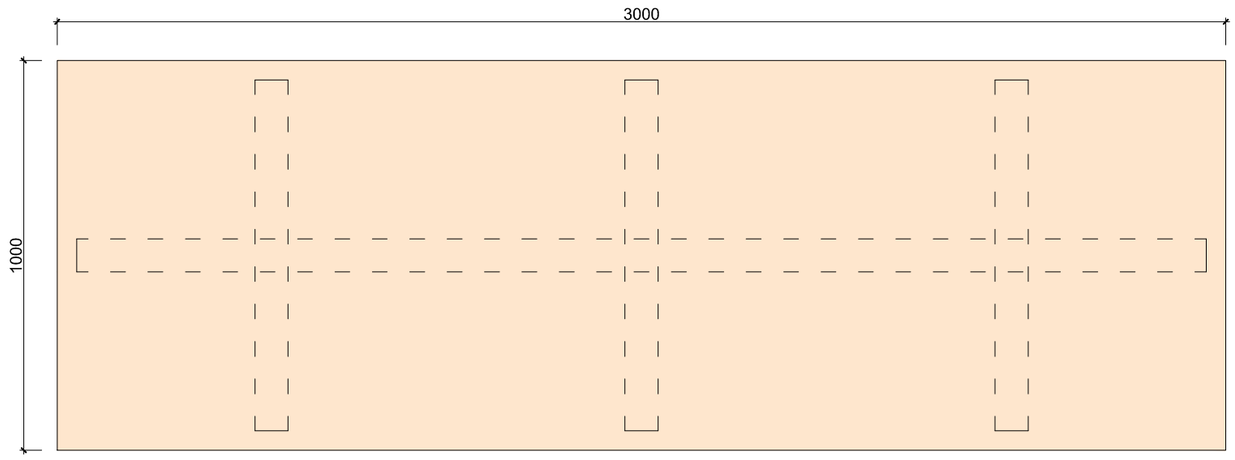

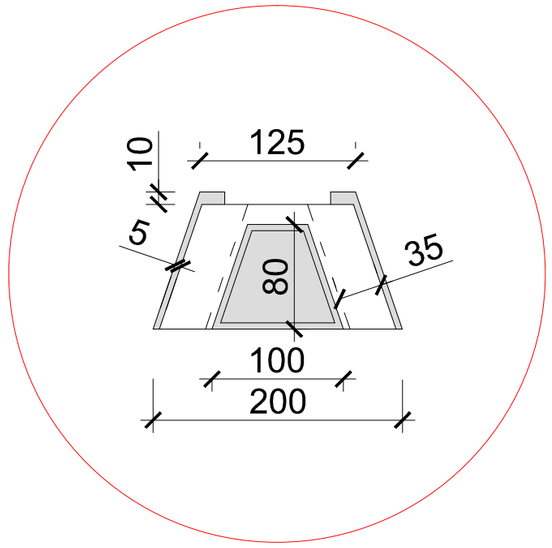

ՔԱՂԱՔԱՑԻՆԵՐԻ ԸՆԴՈՒՆԱՐԱՆԻ ԴԻԶԱՅՆ					
ՆԱԽԱԳԾԵՑ	ԲԱՐԴԻ	ԳԾԱԳՐԻ ԱՆՎԱՆՈՒՆ	Մ	ԹԵՐԹԵՐ	ԹԵՐԹ
ԳԾԱԳՐՈՒՂ	Կ. ՄԱՐԿԱՐՅԱՆ	Սեղան - U1	1:16	17	16
				ԵՐԵՎԱՆ 2019	

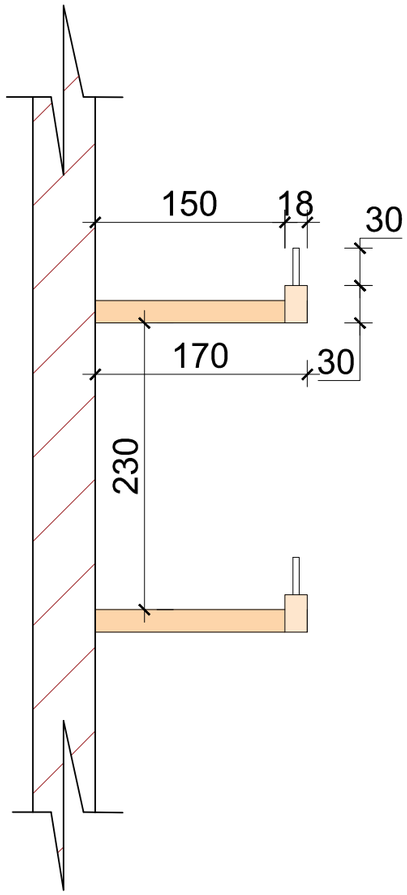

Ճակատ -Հ2

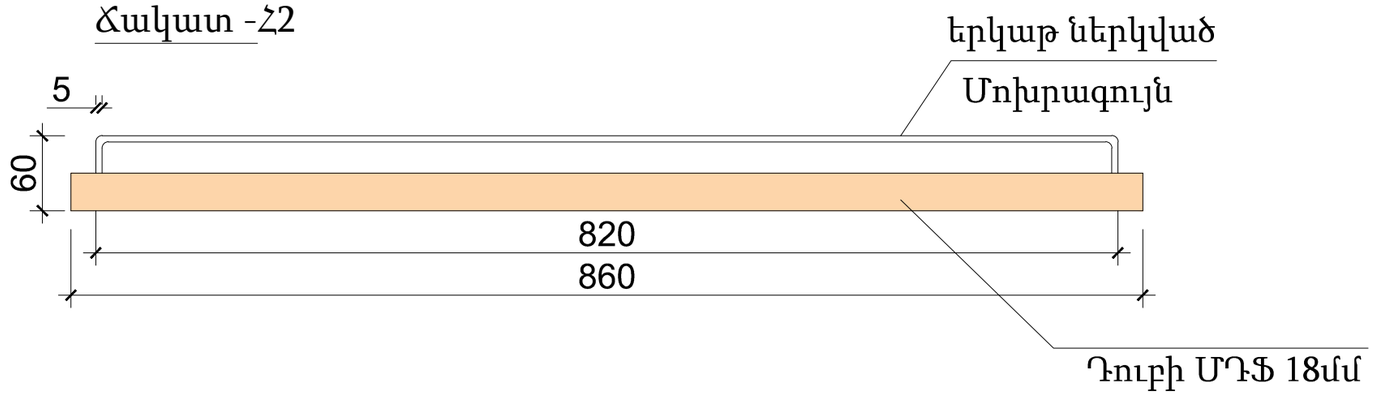

Հատակագիծ

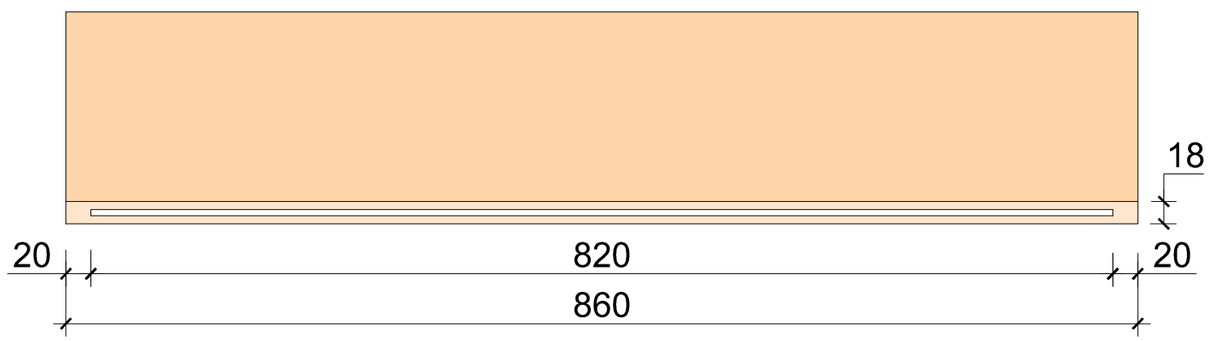

Ճակատ -Ն2

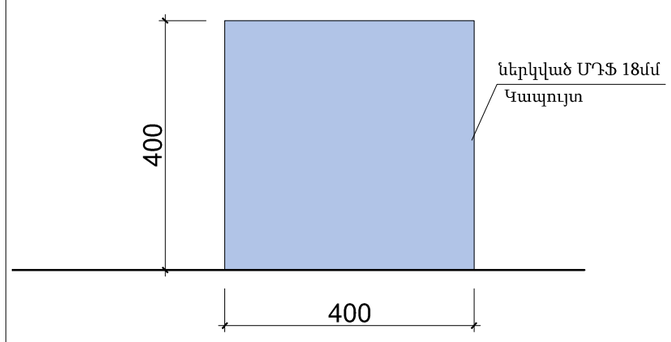

Հատակագիծ

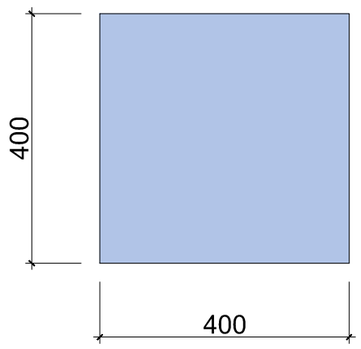

Ճակատ -Ն2

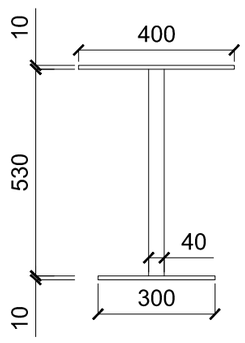

Հատակագիծ

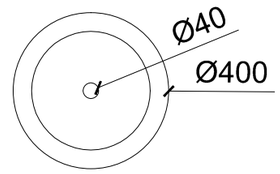

ՔԱՂԱՔԱՑԻՆԵՐԻ ԸՆԴՈՒՆԱՐԱՆԻ ԴԻԶԱՅՆ					
ՆԱԽԱԳԾԵՑ	ԲԱՐԴԻ	ԳԾԱԳՐԻ ԱՆՎԱՆՈՒՆ	Մ	ԹԵՐԹԵՐ	ԹԵՐԹ
ԳԾԱԳՐՈՒՂ	Կ. ՄԱՐԿԱՐՅԱՆ	Գրքույկների ստենդ - Հ2	1:5	17	17
		Սեղան -Ս1	1:10	ԵՐԵՎԱՆ 2019	
		Նստարան - Ն2	1:10		